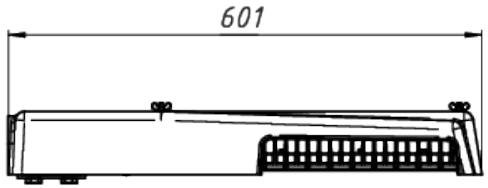

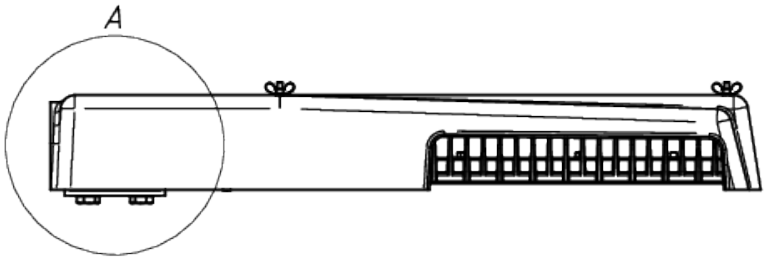

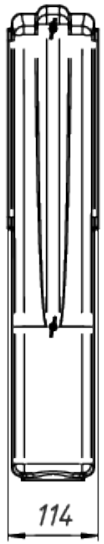

Вид – А

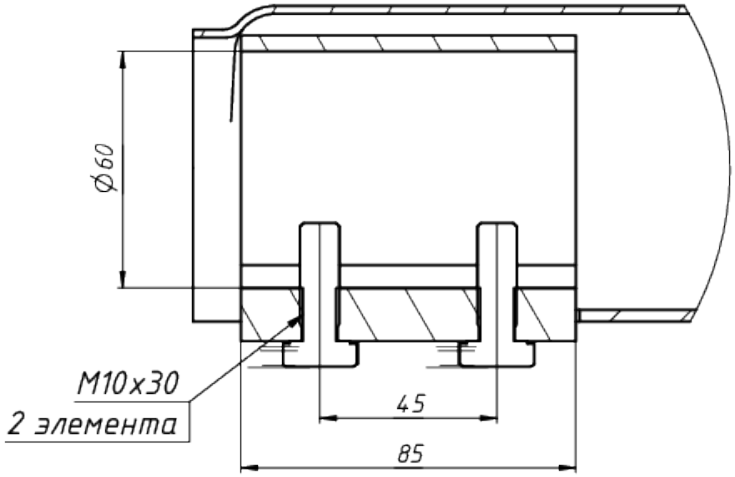

ЛАДЗАВОД СВЕТОТЕХНИКИ

*Документ сгенерирован автоматически. Дата генерации: 01-10-2024

Изм.	Лист	№ докум.	Подп.	Дата	LAD LED R320-1-MG-50 консоль	Лист 1